M.S.G ウェポンユニット

■13～20cmサイズに対応
■プラスチック製スナップフィットモデル

ボムセット

ASSEMBLE

■パーツ番号に合わせて組み立てて下さい。組立図中の破線は、はめ込みです。

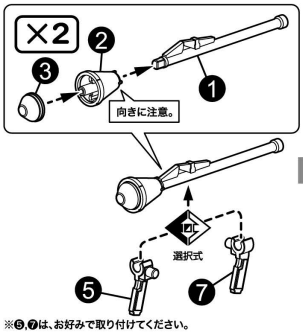

※❺,❼は、お好みで取り付けてください。

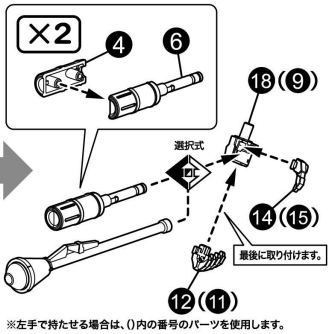

※左手で持たせる場合は、()内の番号のパーツを使用します。

ウェポンラックの組み立て

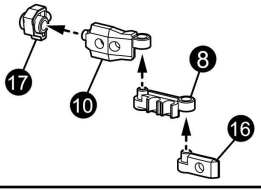

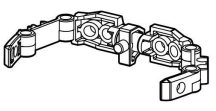

※2個ご購入いただいた場合、反対側にもウェポンラックを接続することでベルト状に装着することができます。

ウェポンラックの使用方法

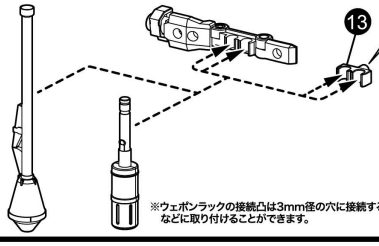

組み立てる前に必ずお読み下さい。

○組み立てる前に必ず各パーツの有無を確認して下さい。
○組み立てには、ニッパー・デザインナイフ等を使用します。
○パーツはニッパー・カッター等で切り取って下さい。
その際、ケガには十分注意して下さい。
○塗料はより安全な水性塗料をおすすめします。
○工具・材料は、模型専門店及び日曜大工店等でお買い求め下さい。

※ウェポンラックの接続凸は3mm径の穴に接続することができ、「フレームアーキテクトTYPE001(別売り)」などに取り付けることができます。

この商品には『ウェポンユニット38 ボムセット』が1セット入っています。
パッケージの写真と商品は多少異なりますのでご了承ください。パッケージの写真は撮影用に塗装されています。
Package contains parts to build one WEAPON UNIT38 BOMB SET.
Prototype shown; final product may vary. Parts shown are painted for sample product shots, unless noted. Adult collectible, not a toy.

注意(ちゅうい)

お買い上げのお客様へ、必ずお読みください。
●製品に同梱の組み立て説明書を必ずお読みください。●本製品の対象年齢は15歳以上です。対象年齢未満の方には、絶対に与えないでください。●製品上やむをえず尖った形状の部品があります。誤って目や皮膚などを刺さないように注意してください。●本製品のパッケージは梱包材です。輸送の際に多少のキズや凹みが生じる場合があります。よほど大きな破損の無い限り、梱包材の交換はいたしかねます。ご了承ください。●本製品は予告無く仕様を変更する場合があります。ご了承ください。

対象年齢(たいしょうねんれい)15歳(さい)以上

KOTOBUKIYA OFFICIAL SITE
JPN〉www.kotobukiya.co.jp
ENG〉en.kotobukiya.co.jp

【製品素材】PS
紙 台紙

■企画・制作・発売■
株式会社 壽屋 KOTOBUKIYA
〒190-8542
東京都立川市緑町4-5 壽屋ビル
Kotobukiya Bldg., 4-5 Midori-cho, Tachikawa 190-8542 Tokyo, Japan
Produced by KOTOBUKIYA CO., LTD.

この商品に関するお問い合わせは下記にお願いいたします

連絡先:〒190-8542 東京都立川市緑町4-5 壽屋ビル8階
株式会社 壽屋 お客様相談センター宛
営業時間:月～金曜日(祝日を除く)10～17時
お問い合わせ / CONTACT US 〉 support@kotobukiya.co.jp

1 90526 05293 2
UPC CODE
4 934054 052080
JAN CODE
ウェポンユニット38
ボムセット
MW38X/800 MADE IN CHINA

[FOR AGES 15 AND UP] [适用年龄15岁及以上] [適用年齢15歳及以上]

CAUTION: Product contains functional sharp edges (or points). Exercise care during unpacking and assembly.

注意: 本品包含尖锐或锋利零件,开封及组装时请小心。

注意: 本品包含尖鋭或鋒利零件,開封及組裝時請小心。