FRAME ARMS GIRL
MULTI ASSEMBLE MECHANICS UNIT

NON SCALE
FULL ACTION
PLASTIC MODEL KIT

GOURAI

FRAME ARMS Girl

フレームアームズ・ガール

轟雷（ゴウライ）

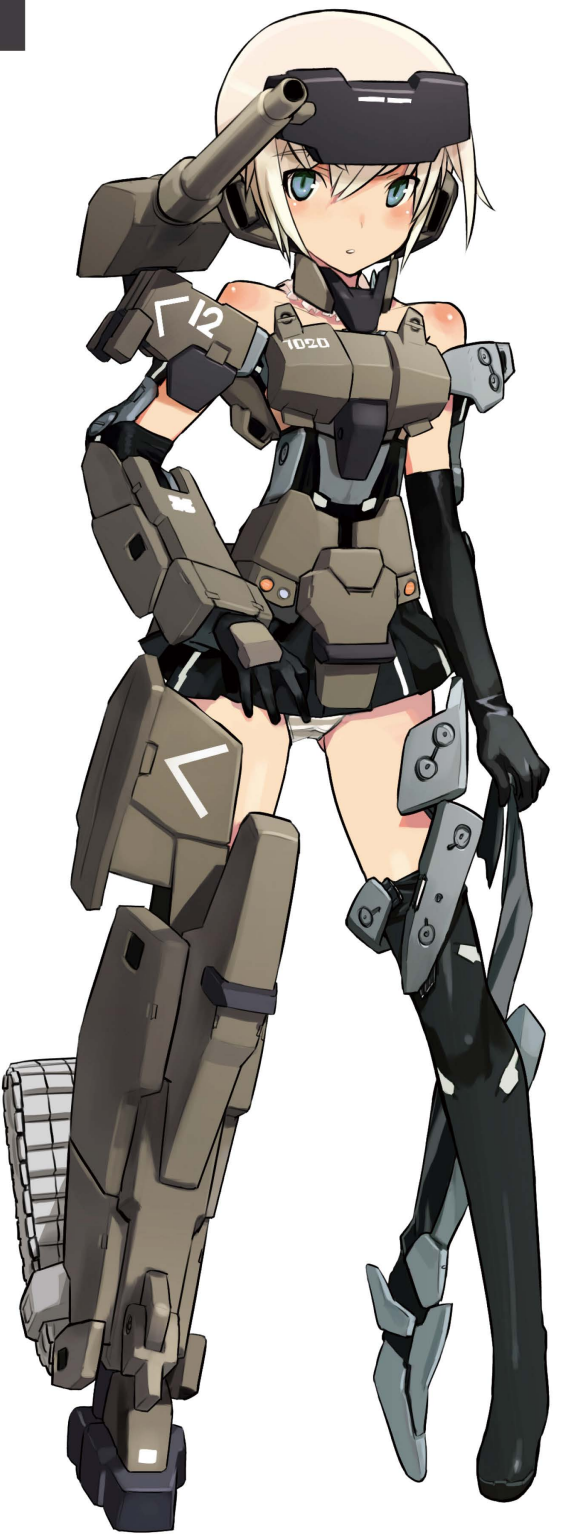

© KOTOBUKIYA

CRAFTSMANSHIP KOTOBUKIYA

シリーズコンセプト

- マルチカラーキット仕様、タンポ印刷済みのフェイスパーツで、塗装せずに組んだだけでも完成します。
- フレームアームズ・ガール各機体との頭部、腕部、脚部等の互換性を確保しています。
- 発売中のM.S.Gウェポン・ヘヴィウェポン、フレームアームズと組み合わせて楽しむ事ができます。

GOURAI

FRAME ARMS Girl Designed by 島田フミカネ

Free Style Bazooka

Knife

フレームアームズはコトブキヤが提案するオリジナルロボットメカニック商品。中核となる素体（フレーム）に外装（アーマー）を装着することによって、様々なデザインのロボットを簡単に組み上げることができ、さらに共通素体・外装の組み替えにより無限のバリエーションを造ることが出来ます。

三二式一型 轟雷

三二式一型強襲戦闘車両「轟雷」は、駆動骨格「フレームアーキテクトTYPE001」を基礎として重装甲・実弾射撃装備・陸上機動力等の陸戦能力を追加し、地上部隊の先陣を切って投入される強襲戦闘車両として開発された人型戦闘兵器「フレームアームズ」である。

FRAME ARMS
Designed by 柳瀬敬之

COLOR / DECAL GUIDE

※デカールの位置を確認して貼ってください ※デカールの貼り方については、本書10ページをご参照ください。
※( )内の番号は反対側の位置に貼ります。 ※番号のないデカールはお好きな箇所にご使用ください。

①=デカール番号

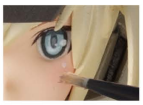

頬紅

頬紅は、ピンク色のパステル（[ヌーベル カレーパステル] ローズ014）を紙やすり（400番）で粉にして、短めの筆にとって軽く撫でるようにして彩色します。頬紅の後、頬の白のハイライトを入れるとより再現度が上がります。

1 Mr.カラー / H-1 水性ホビーカラー：ホワイト
GX1 Mr.カラーGX：クールホワイト
SM01 Mr.カラースーパーメタリック：スーパーファインシルバー
GX101 Mr.クリアカラー：GXクリアブラック

※こちらの塗料は全国の模型店及びホビーショップ等でお買い求めください。
※塗料の配合比は参考値になります。ご了承ください。

右肩

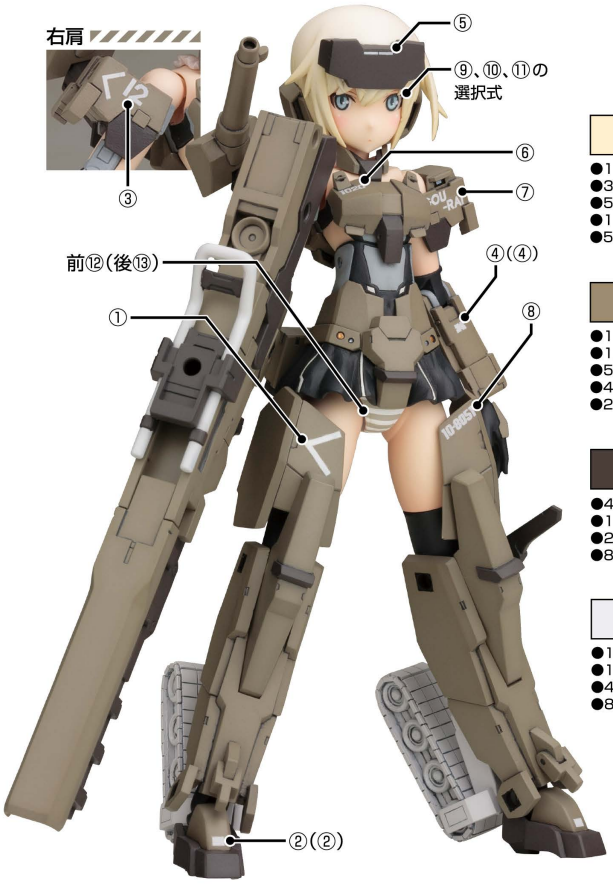

髪 イエロー

●1/H-1：ホワイト（85%）
●39/H-79：ダークイエロー（5%）
●59/H-14：オレンジ（5%）
●101/H-95：スモークグレー（4%）
●52/H-48：フィールドグレー(2)（1%）

装甲 ブラウン

●12/H-52：オリーブドラブ(1)（40%）
●1/H-1：ホワイト（30%）
●52/H-48：フィールドグレー(2)（20%）
●41/H-47：レッドブラウン（5%）
●2/H-2：ブラック（5%）

装甲 ブラック

●41/H-47：レッドブラウン（45%）
●13/H-53：ニュートラルグレー（30%）
●2/H-2：ブラック（20%）
●80/H-35：コバルトブルー（5%）

装甲 ホワイト

●1/H-1：ホワイト（80%）
●13/H-53：ニュートラルグレー（10%）
●41/H-47：レッドブラウン（5%）
●80/H-35：コバルトブルー（5%）

肌

●111：キャラクターフレッシュ(1)（80%）
●112：キャラクターフレッシュ(2)（20%）

ナイフ刃 シルバー

●SM01：スーパーファインシルバー（100%）

フリースタイル・バズーカ

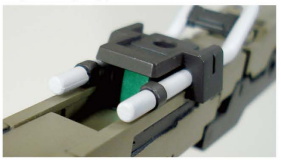

センサー グリーン

ベース
●SM01：スーパーファインシルバー（100%）
コート
●138/H-94：クリアーグリーン（60%）
●50/H-93：クリアーブルー（20%）
●48/H-91：クリアーイエロー（20%）

センサー、腰部インナー

センサー ブルー

ベース
●SM01：スーパーファインシルバー（100%）
コート
●50/H-93：クリアーブルー（80%）
●47/H-90：クリアーレッド（10%）
●101/H-95：スモークグレー（10%）

腰部センサー オレンジ

ベース
●SM01：スーパーファインシルバー（100%）
コート
●49/H-92：クリアーオレンジ（70%）
●GX109：クリアブラウン（30%）

腰部インナー縞 ブラウン

●GX1：クールホワイト（70%）
●13/H-53：ニュートラルグレー（15%）
●43/H-37：ウッドブラウン（10%）
●12/H-52：オリーブドラブ(1)（5%）

インナー

インナー ブラック

●14/H-54：ネービーブルー（70%）
●71/H-55：ミッドナイトブルー（30%）

インナー グレー

●13/H-53：ニュートラルグレー（40%）
●1/H-1：ホワイト（30%）
●72/H-56：ミディアムブルー（20%）
●41/H-47：レッドブラウン（10%）

インナー ホワイト

●1/H-1：ホワイト（90%）
●101/H-95：スモークグレー（7%）
●52/H-48：フィールドグレー(2)（3%）

⚠ 注　意

必ずお読み下さい。

●対象年齢15才以上（上級者向け）
●小さな部品がありますので誤って飲み込まないように注意して下さい。窒息などの危険があります。
●誤飲の危険がありますので、小さなお子様には絶対与えないで下さい。
●製法上やむをえず尖った形状の部品がありますので、誤って目や皮膚を刺さないように注意して下さい。
●部品加工の際、出た削りカスを吸わないように注意して下さい。
●塗装の際、必ず換気を良くして行なって下さい。
●部品の加工の際、刃物の取り扱いには充分注意して下さい。

■組み立てる前に必ずお読み下さい。

○組み立てる前に必ずパーツリストで各パーツの有無を確認してく下さい。
○パーツはニッパー・カッター等できれいに切り取って下さい。
（ケガには十分注意して下さい。）
○組み立てには、カッターナイフ・プラスチックモデル用塗料などを使用します。
○塗料は、より安全な水性塗料をおすすめします。
○工具・材料は、模型専門店及び日曜大工店等でお買い求め下さい。
○塗装についてのお問い合わせはお答えできかねる場合がございます。

【パーツの接続について】

当キットの組み立てはハメ込み式ですが、別売のプラスチックモデル用接着剤を使用して組み立てることで、よりしっかりとした仕上がりをお楽しみ頂けます。
※ABS製パーツの接着には、ABS用の接着剤をご使用下さい。

フレームアームズ・ガール 轟雷/パーツリスト

パーツA
（ABS 樹脂：ABS）

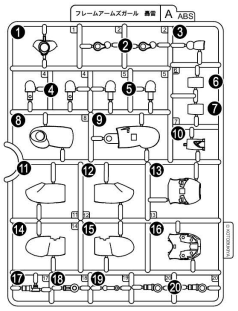

パーツB
（スチロール樹脂：PS）

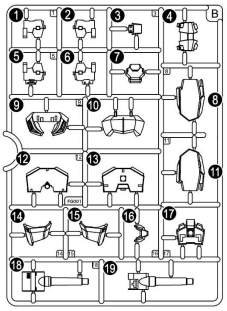

パーツC×2
（スチロール樹脂：PS）

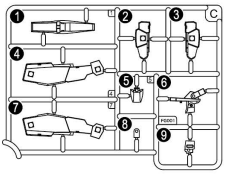

パーツD
（スチロール樹脂：PS）

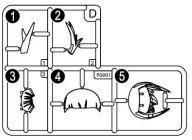

パーツE
（ABS 樹脂：ABS）

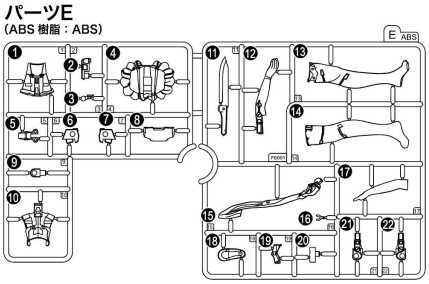

パーツF×2
（ABS 樹脂：ABS）

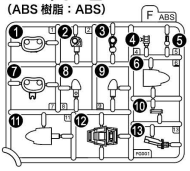

パーツG
（スチロール樹脂：PS）

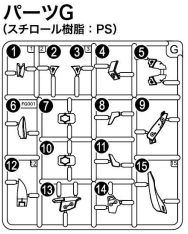

パーツH×2
（スチロール樹脂：PS）

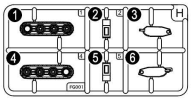

パーツI
（スチロール樹脂：PS）

PC(ポリキャップ)パーツ
（ポリエチレン：PE）

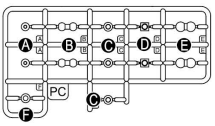

フェイスパーツ
（ABS 樹脂：ABS）

正面向き　右向き　左向き

MW-18①
（スチロール樹脂：PS）

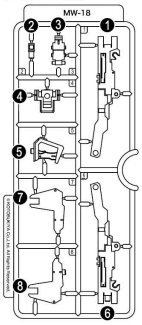

MW-18②
（スチロール樹脂：PS）

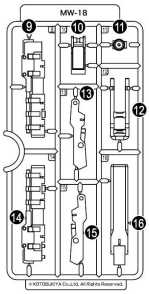

ハンドパーツ
（非フタル酸PVC）

握手　平手①　平手②　武器持ち手①　武器持ち手②

○デカール

※下記のパーツには余りがあります。

F ⓭-------×1	MW-18 ❼-------×1	PC Ⓑ-------×2
MW-18 ❷-------×1	MW-18 ❽-------×1	PC Ⓒ-------×1
MW-18 ❺-------×1	PC Ⓐ-------×2	PC Ⓔ-------×2

※ABS製パーツへの塗装は、パーツの破損につながる恐れがありますので、塗装はお勧めできません。

記号の説明

1 頭部の組み立て

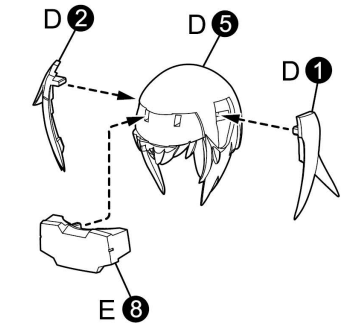

2

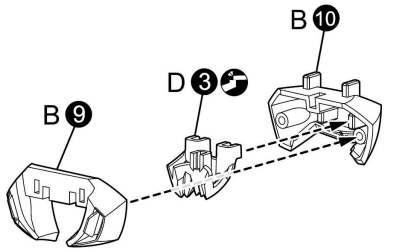

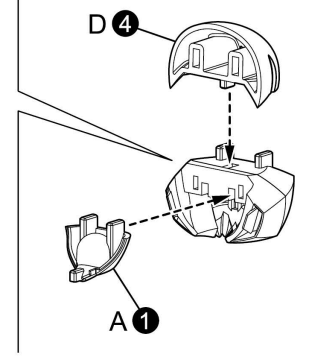

3 〈頭部の完成〉

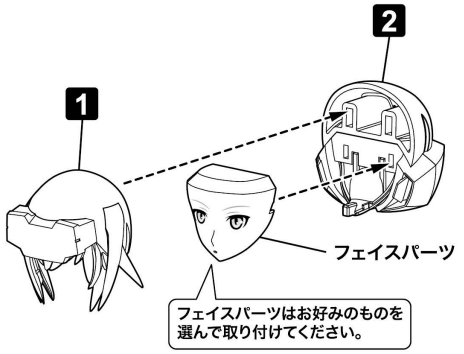

4 胴体の組み立て

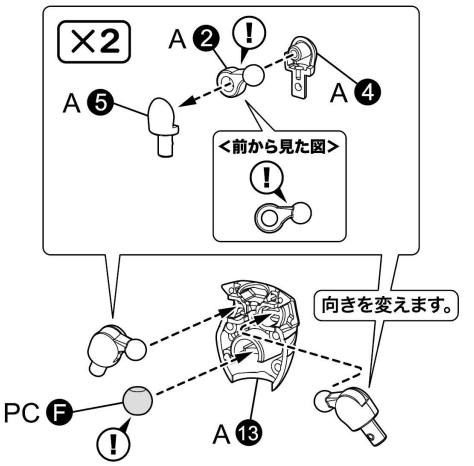

5

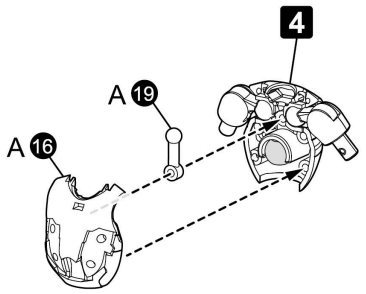

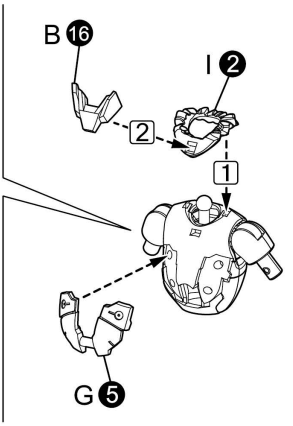

6

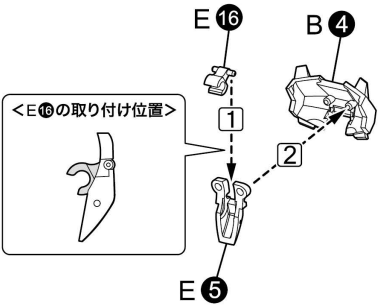

7

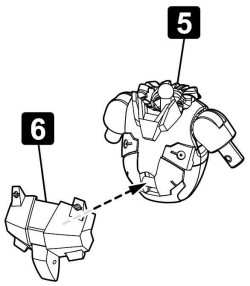

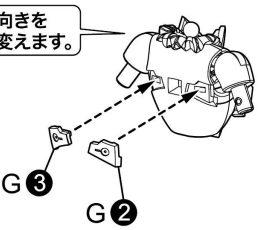

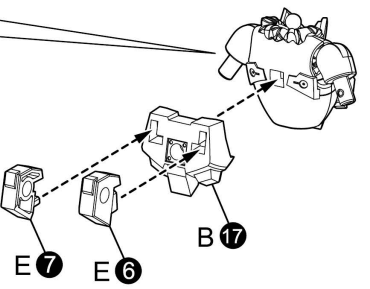

8

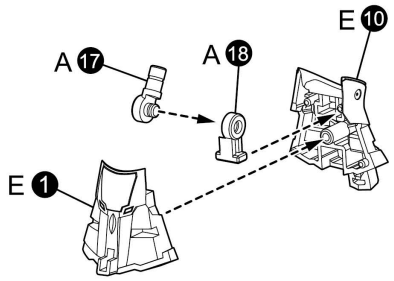

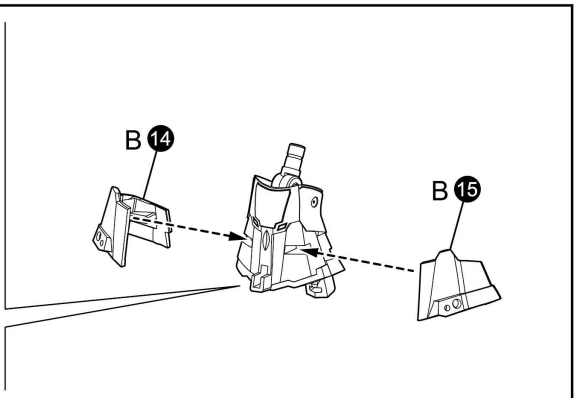

9

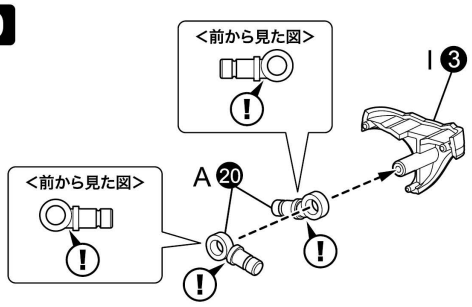

10

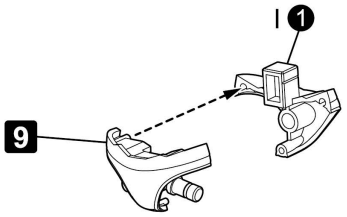

11

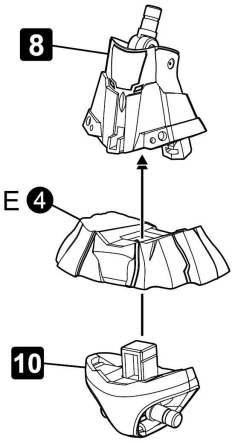

《胴体の完成》

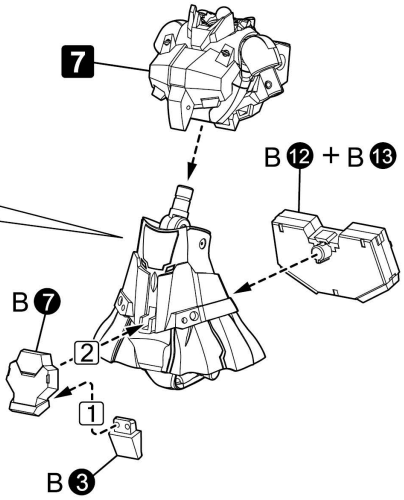

12 左腕の組み立て

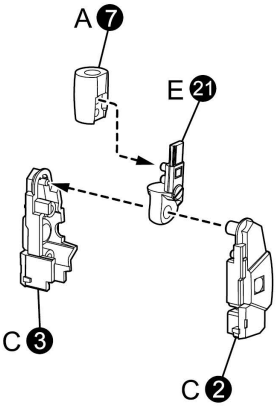

13

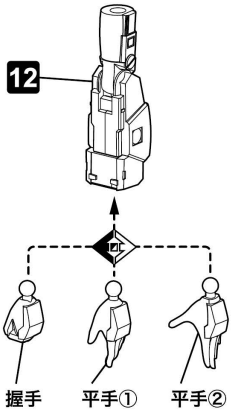

14

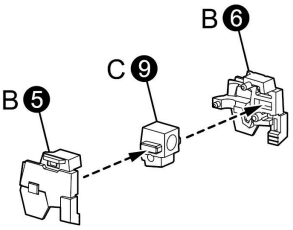

15 《左腕の完成》

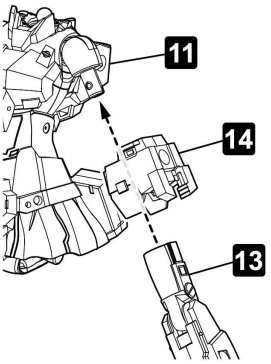

16 右腕の組み立て

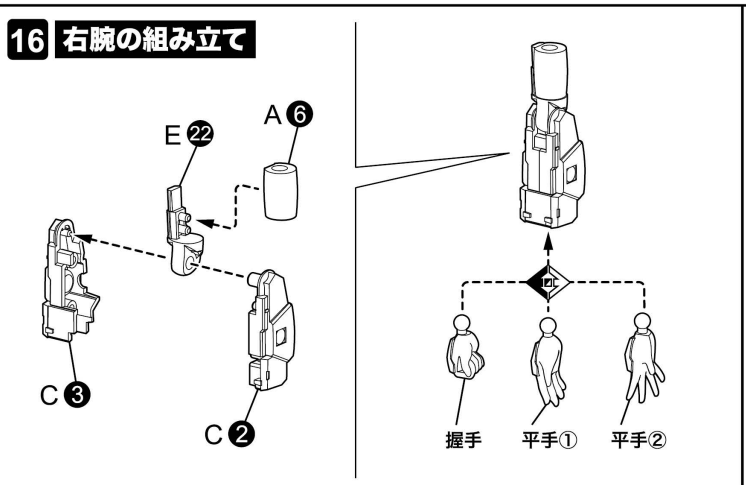

17

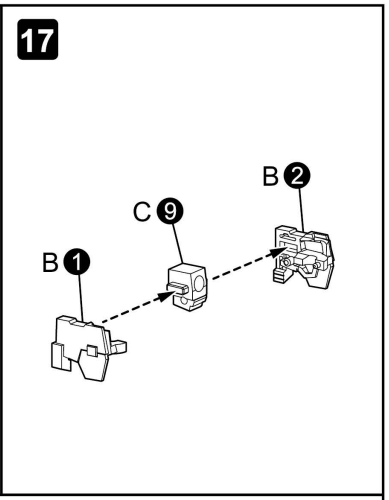

18 〈右腕の完成〉

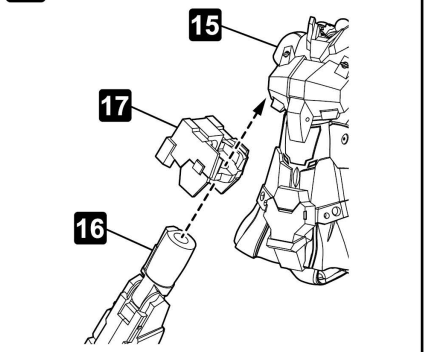

19 脚部の組み立て

×2

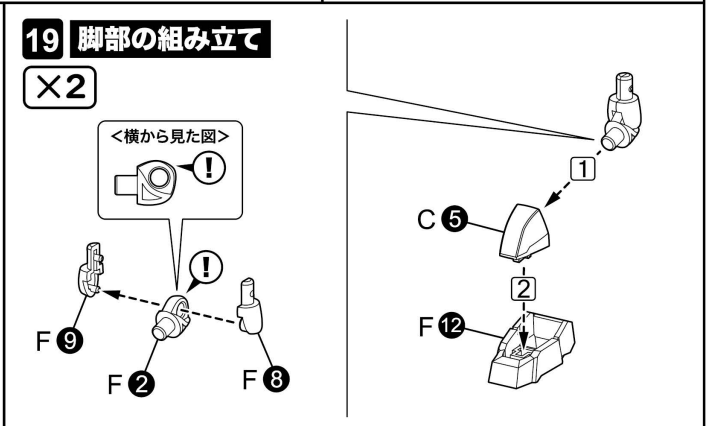

20 ×2

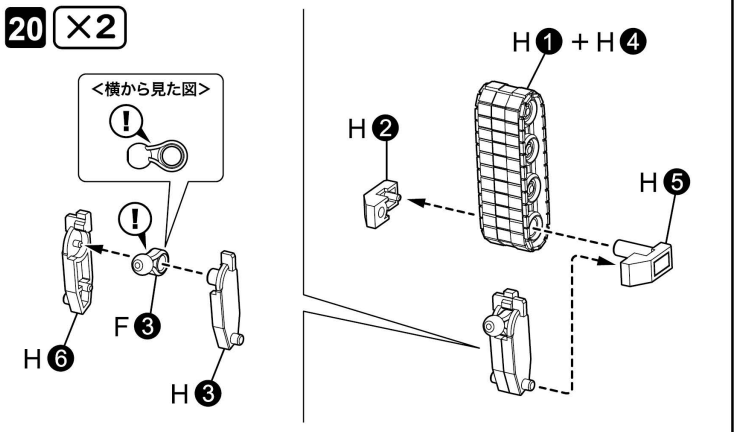

21 ×2

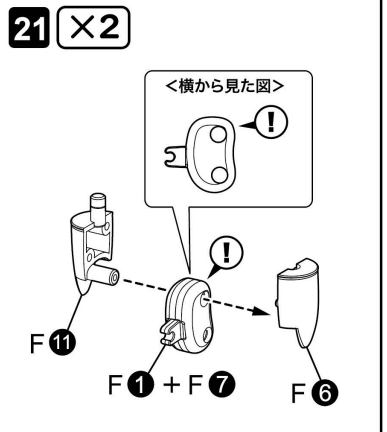

22 ×2

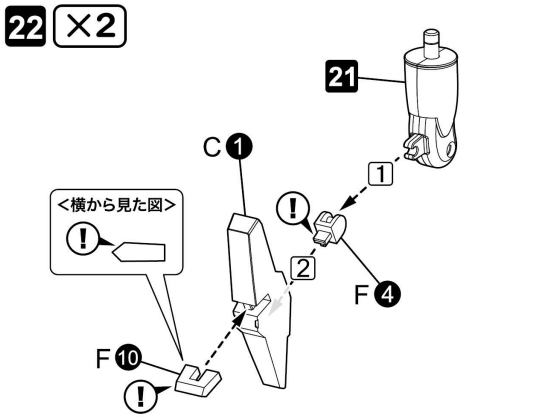

23 ×2

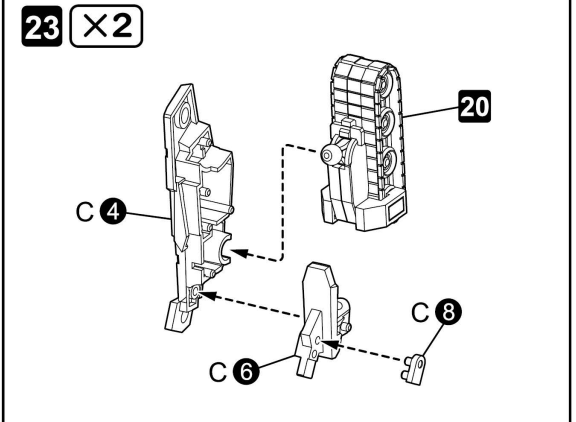

24 ×2

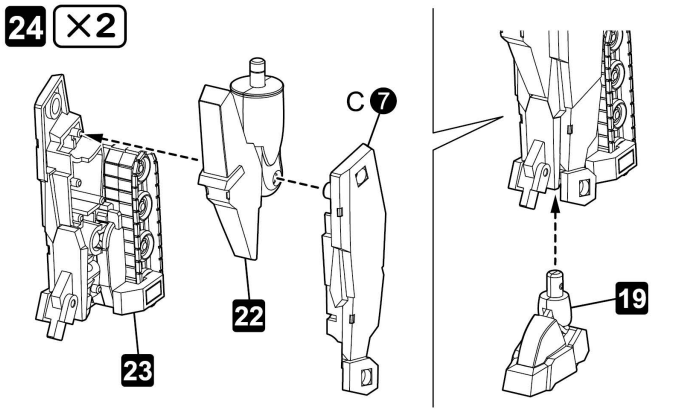

25

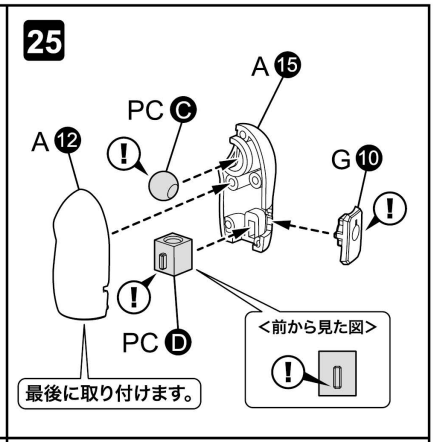

26

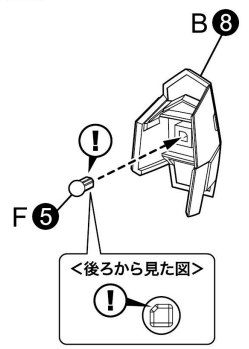

〈左脚の完成〉

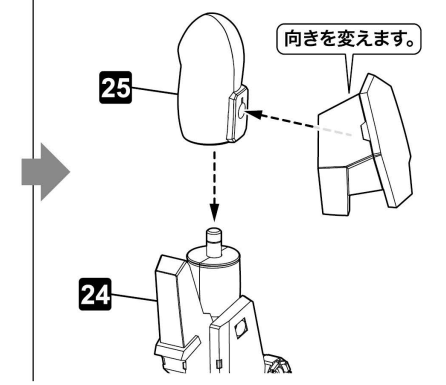

27

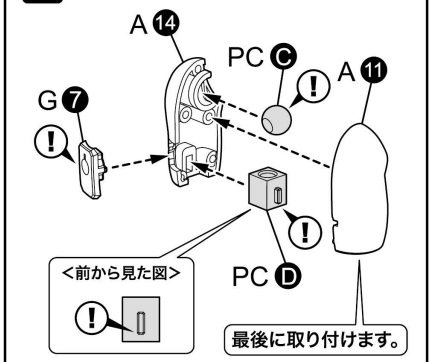

28

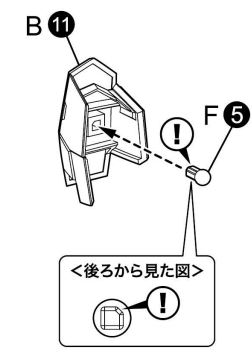

〈右脚の完成〉

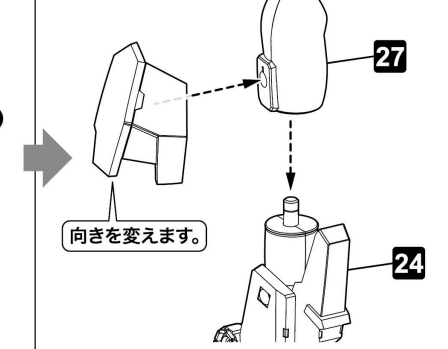

29 脚部の取り付け

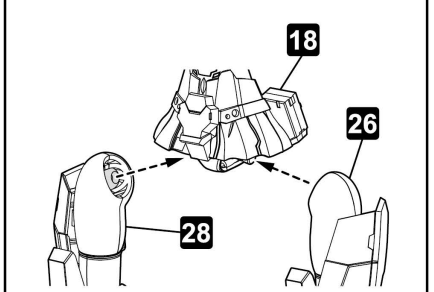

30 〈本体の完成〉

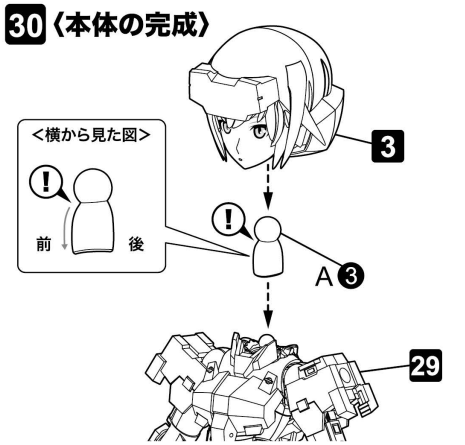

31 背部キャノンの組み立て

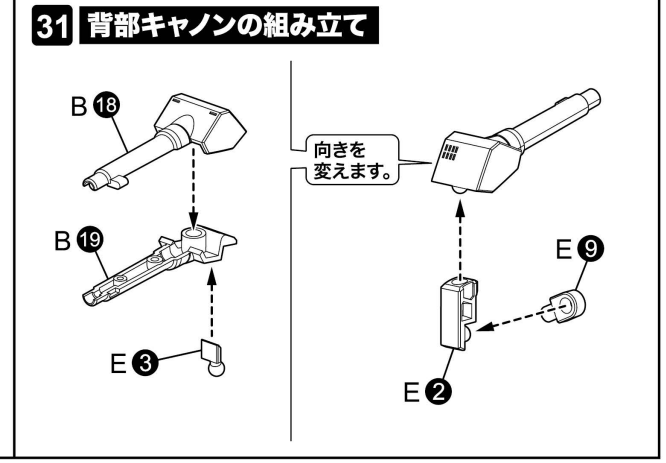

32 背部キャノンの取り付け

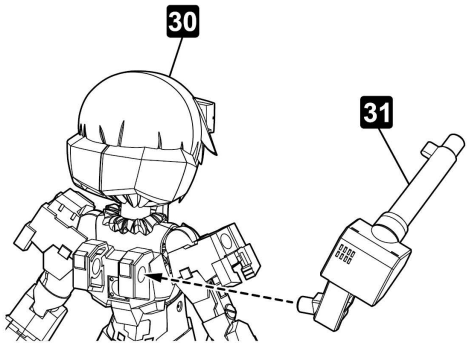

33 ナイフの取り付け

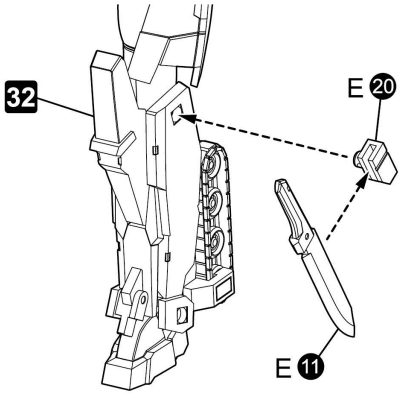

34 バズーカの組み立て

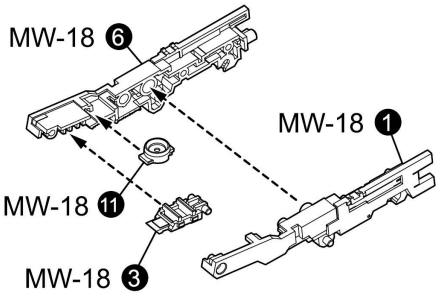

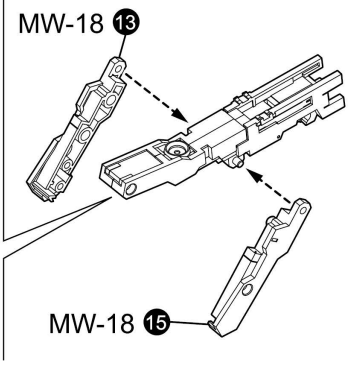

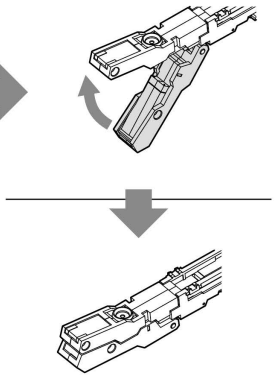

35

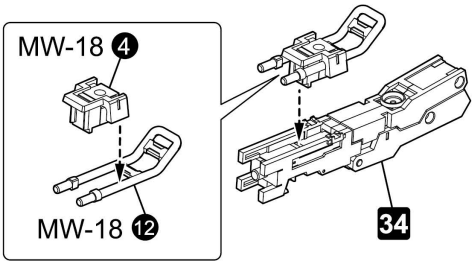

〈バズーカの完成〉

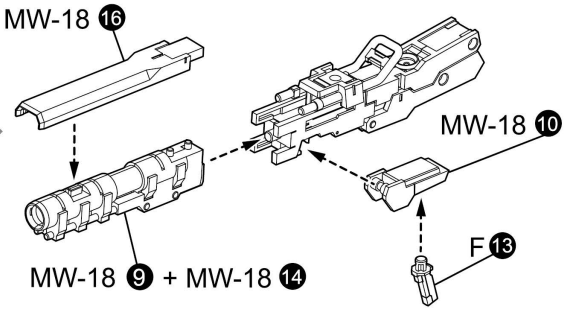

武器の持たせ方

※図は左手に持たせる場合の説明になります。右手にも同様に持たせることができます
※武器を持たせた後は、本体の手首と交換してください。

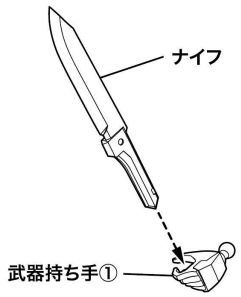

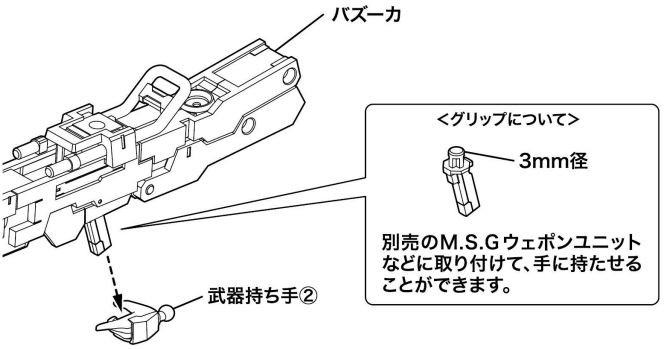

イメージイラストの再現

※写真は塗装完成品を使用しています。

1

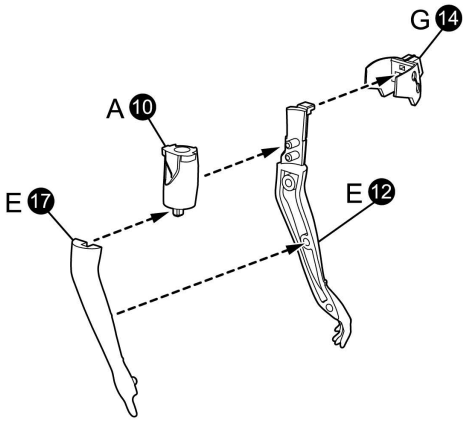

2

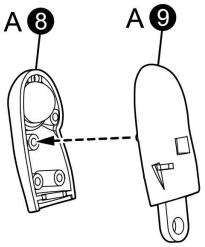

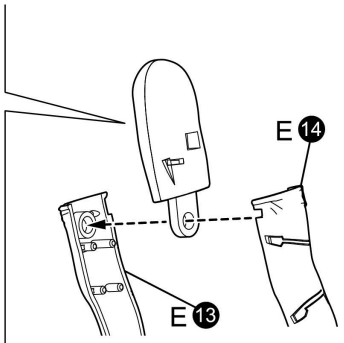

3

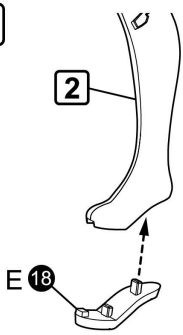

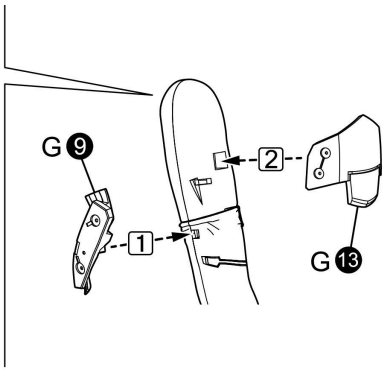

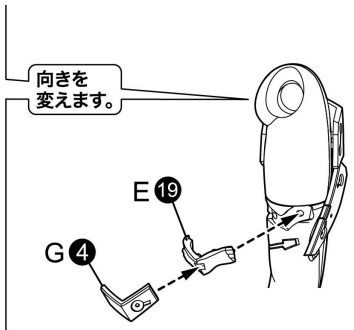

4

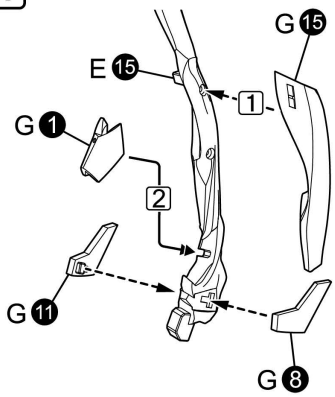

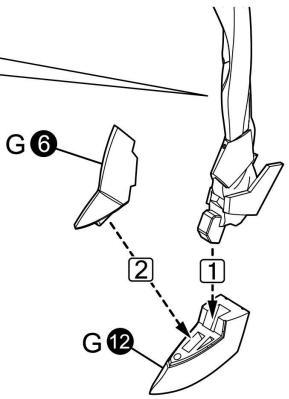

5

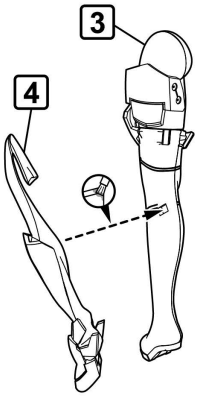

6

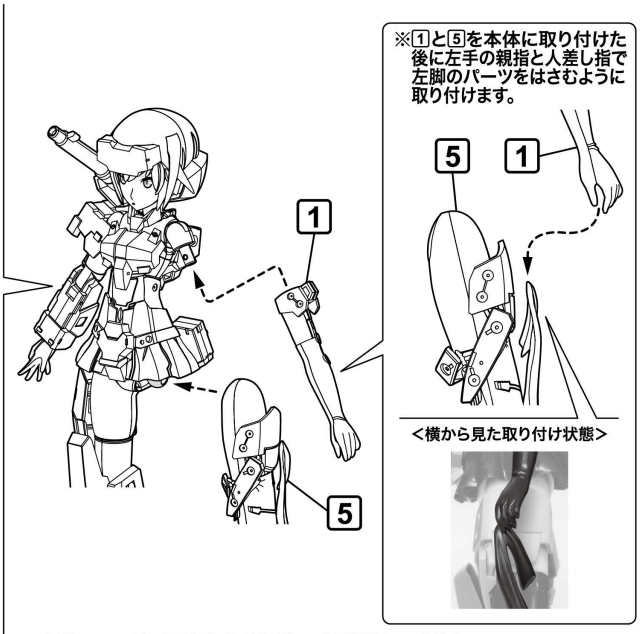

※カラーページの写真を参考にポーズを調整してください。

フライングベース・ネオ(別売)の取り付け

フェイスパーツの交換

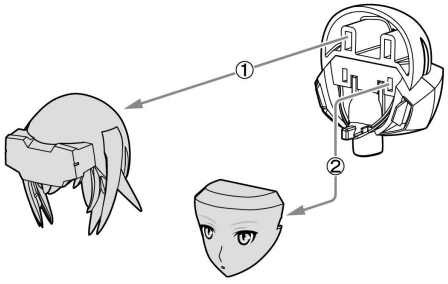

※フェイスパーツを取り外した後は、逆の手順でお好みのものを選んで取り付けてください。

デカールの貼り方

●ハサミまたはデザインナイフ、ピンセット、綿棒などを用意して下さい。
●デカールを貼る部分の油分をあらかじめ中性洗剤などで拭き取るとしっかりと貼ることができます。

デカールがかわくまで手を触れないようにして下さい。

①使用するデカールをハサミまたはデザインナイフで台紙ごと切り取ります。

②切り取ったデカールを水またはぬるま湯に約10秒程浮かべ、ピンセットで引き上げます。

③デカールを台紙からはがし、位置を調整しながら貼り付けます。

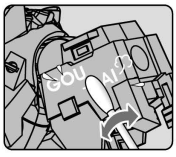

④貼り付けたデカールの上から綿棒をやさしく押しあて、残っている水分を押し出します。デカール部分が完全に乾けば完成です。

●ざらざらした面や凹凸面、水を吸い込む物（ざらざらした塗装していない木製品等）には貼ることができませんのでご注意ください。

●もし失敗してはがしたい場合は水をたっぷりと含ませたタオル等を10分程あてて、軽くこすってください。

<⑫、⑬の貼り方補足>

貼る面が曲面になりますので、下記の図を参考にあらかじめ縞の間の点線部分に切り込みを入れると貼りやすくなります。

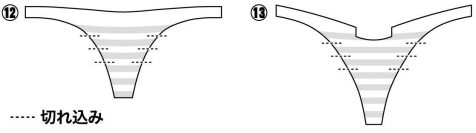

また、別売の「デカール軟化剤」を使用することで、デカールが柔らかくなりますので、曲面にきれいに密着させることができます。最後に別売の「表面仕上げ用コート剤スプレー」をデカールに軽く吹きかけることで、より破れにくい仕上がりになります。

※パーツを取り付ける際には、デカールを貼った面に触れないように注意しながら取り付けてください。

※デカール軟化剤を塗るとデカールが破れやすくなります。
貼った後は完全にかわくまでデカールに触れないようにご注意ください。
余白ができた場合は、パーツの形に沿って切り取るか、内側に折り込んでください。

※「デカール軟化剤」と「表面仕上げ用コート剤スプレー」のご使用の際には、製品説明をよくご確認してからご使用ください。

WEAPON ASSEMBLE

FRAME ARMS GIRL
MULTI ASSEMBLE MECHANICS UNIT

+

FRAME ARMS
MULTI ASSEMBLE MECHANICS UNIT

KOTOBUKIYA PRESENTS
M.S.G
MODELING SUPPORT GOODS
モデリングサポートグッズシリーズ

フレームアームズ・ガールの本体各部には 3mm 径のハードポイントが搭載されています。これは彼女たちをより強力にするための武装アタッチメントです。
コトブキヤより発売中（別売）の「フレームアームズ」「M.S.G ウェポンユニット」「M.S.G ヘヴィウェポンユニット」の武装は、このハードポイントに対応しています。様々なパーツを組み合わせて無限のバリエーションが楽しめます。

※形状的な制約がありますので一部武装のみ対応となります。

CUSTOMIZE：01

FA：ライドカノン ×2
（三二式伍型丙 漸雷強襲装備型 付属武器）

FA：エクステンドブースター ×2
（三二式伍型丙 漸雷強襲装備型 付属武器）

FA：六五式防弾重装甲 ×2
（フレームアームズウェポンセット 2 付属武器）

FA：ロングレンジキャノン ×2
（三十八式一型 榴雷・改 付属武器）

CUSTOMIZE：02

FA：エクステンドブースター ×4
（三二式伍型丙 漸雷強襲装備型 付属武器）

FA：小型ミサイルランチャー ×1
（XFA-01 ウェアウルフ・スペクター 付属武器）

FA：グレネードランチャー ×2
（XFA-01 ウェアウルフ・スペクター 付属武器）

FA：ハンドガン ×2
（SA-17ｓラビエールゼファー 付属武器）

+ FRAME ARMS

CUSTOMIZE：03

FA：エクステンドブースター ×4（三二式伍型丙 漸雷強襲装備型 付属武器）
FA：ベリルスマッシャー（鎌）×1（NSG-X2 フレズヴェルク＝アーテル 付属武器）

+ KOTOBUKIYA PRESENTS M.S.G MODELING SUPPORT GOODS モデリングサポートグッズシリーズ

CUSTOMIZE：04

M.S.G：MW-29 ハンドガトリングガン
M.S.G：MW-30 ベルトリンク
M.S.G：MW-31 アサルトライフル

フレームアームズ・ガールのPVC製ハンドパーツは“柔軟に”“確実に”武器を保持することができます。
現在発売されている「フレームアームズ」「M.S.Gウェポンユニット」合わせて計70商品以上の中から、100種類以上の手持ち武器を彼女たちに与えることができます。

FRAME ARMS GIRL

MULTI ASSEMBLE MECHANICS UNIT